クラック抑制シート GLASGRID GG100

平面図 S=1/10

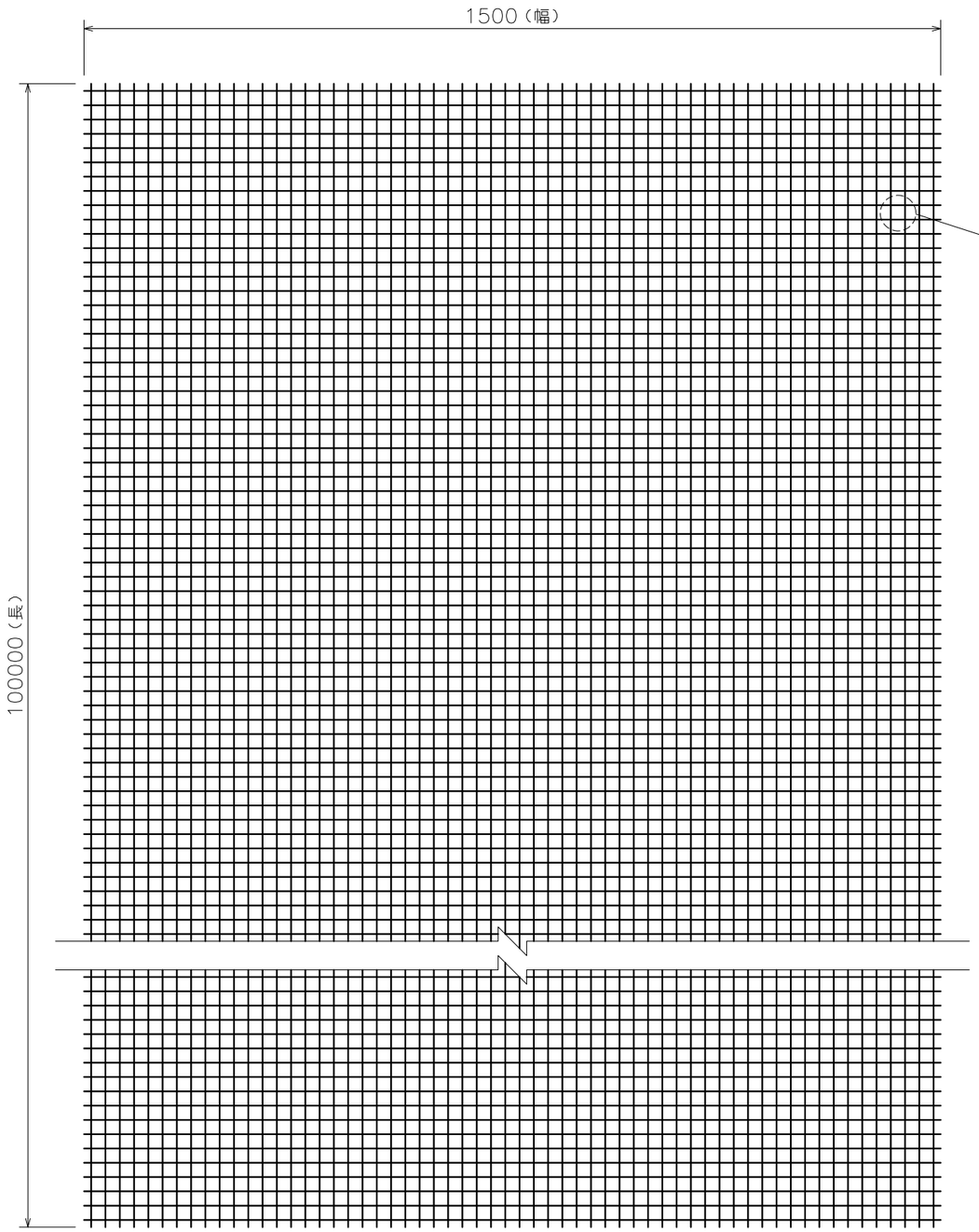

拡大図 S=1/1

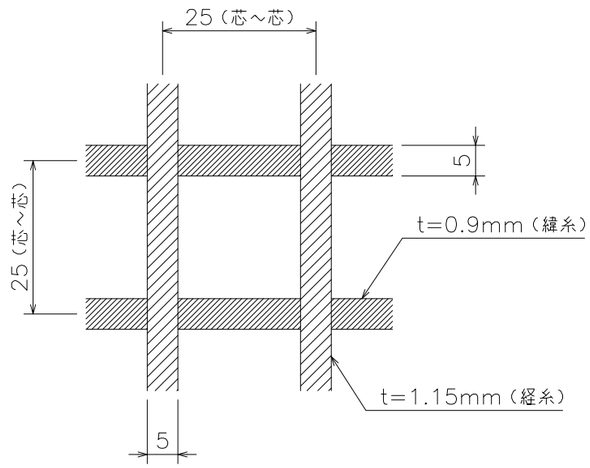

記載の幅、長さは最小値です。
それ以外の数値は中央値であり保証値ではありません。

引張強さ（タテxヨコ）	(115 x 115) ± 15 kN/m
伸長率	2.5 +/- 0.5%
質量	405 g/m²
融点（コーティング） 融点（ガラス）	> 232 °C > 820 °C
格子目合	25 x 25 mm
ロール長さ	100 m (100～105 m) *
ロール幅	1.5 m (1.500 ～ 1.545 m)*
ロール面積	150 m²
基材 コーティング 接着剤	ガラス繊維製グリッド ポリマー 圧着型接着剤

縮尺	1/10	日付	2023. 2. 6	図名	クラック抑制シート
ファイル名					
					株式会社アークノハラ